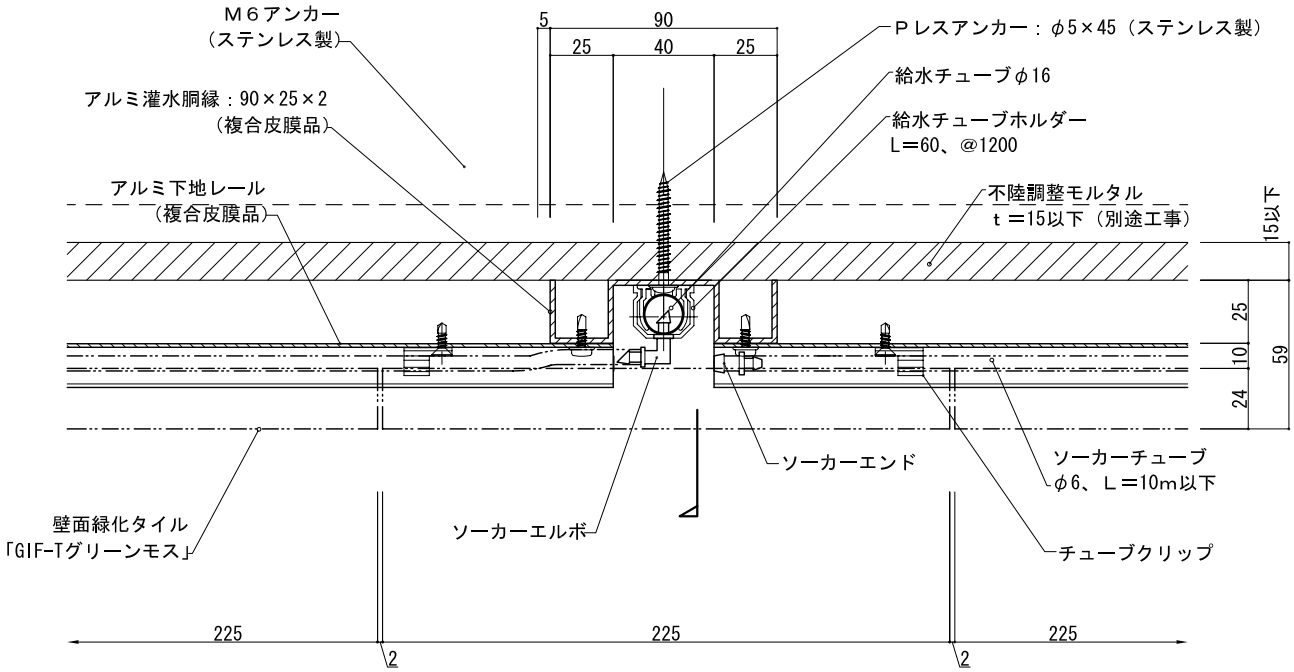

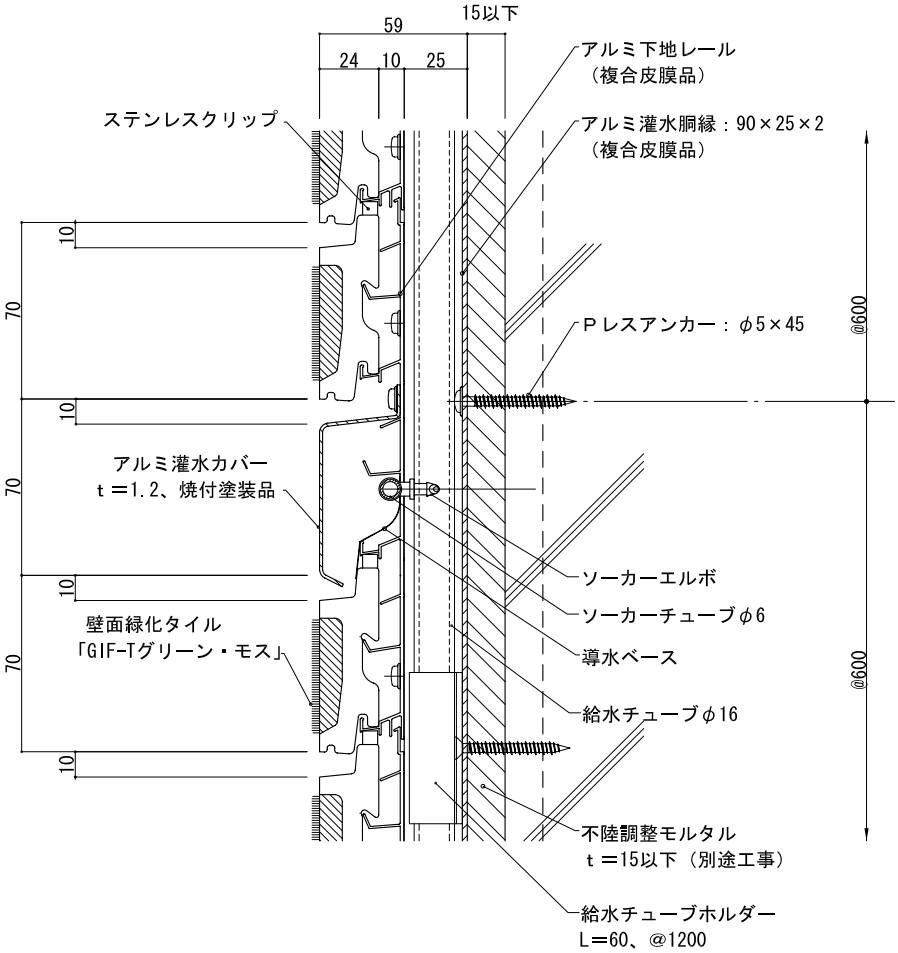

Title: GIF-T　ＲＣ造標準仕様　灌水部水平・垂直断面詳細図（2） アルミ灌水カバータイプ　低層仕様		N.B. 建物高さ15m以下に対応
Date:061206	Scale:1/3	
Map NO.	Admit.	
File NO.GIFT-RC-13-AKBV-L		